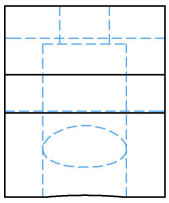

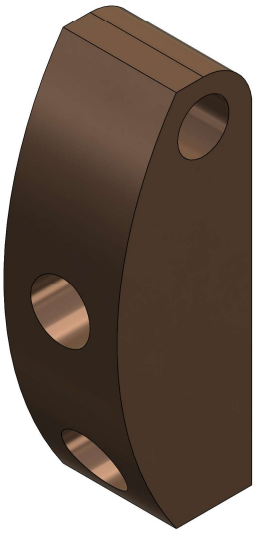

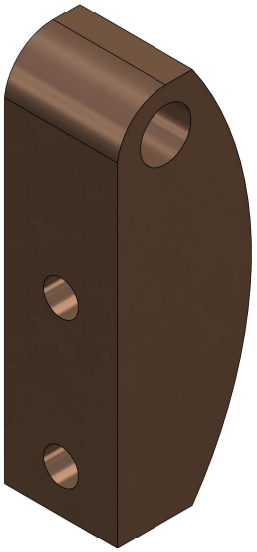

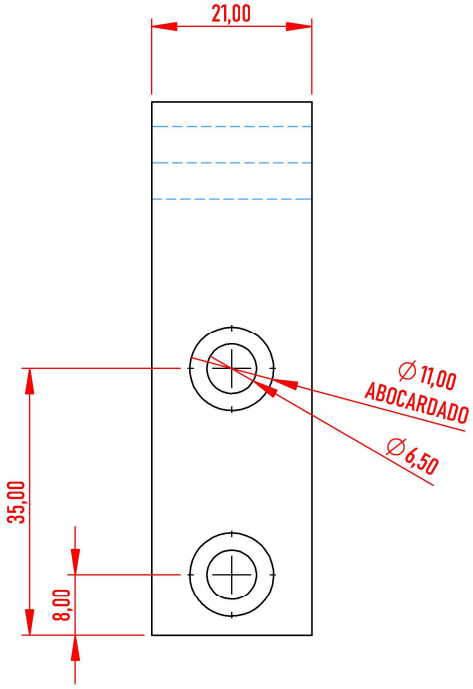

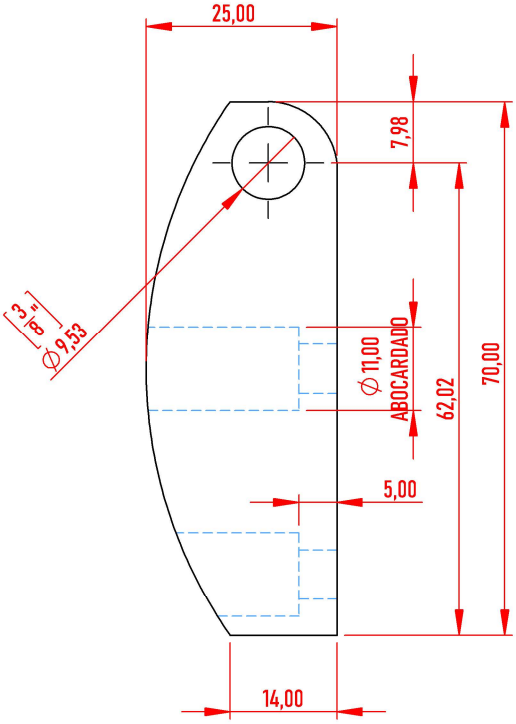

TotalAgro® Soluciones Agrícolas		FECHA:	NOMBRE:	MATERIAL:	ESCALA 1:1
	DIBUJÓ:	25/07/2025 14:40:16	ANDRÉS CUERVO G.	BRONCE SAE660 (FOSFORADO)	SI NO SE ESPECIFICA LO CONTRARIO, TODAS LAS UNIDADES ESTÁN EN MILÍMETROS
	REVISÓ:	25/07/2025 14:40:16	MAURICIO SÁNCHEZ	HOJA 1 DE 1	

PARTE INT BISAGRA CRV3

25/07/2025 15:01:08